CÁLCULO DE QUEDA DE TENSÃO

NS:1120298834

NÚMERO (TRANSFORMADOR/ALIMENTADOR) 160969-3-30 / AETD 14

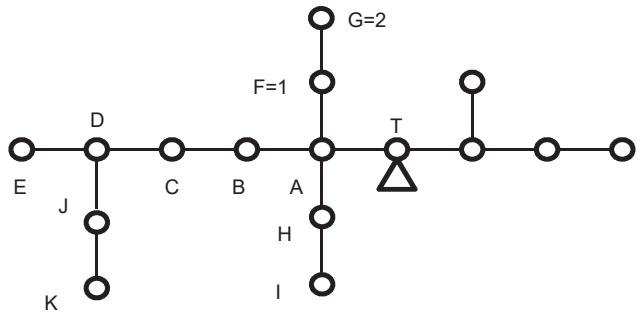

TRECHO			CARGA			CONDUTORES	QUEDA DE TENSÃO			CARGA NO PONTO
DESIGNAÇÃO		COMPRIMENTO	DISTRIBUÍDA NO TRECHO	ACUMULADA NO FIM DO TRECHO	TOTAL		UNITÁRIA	NO TRECHO	TOTAL	
A		B	CARGA	D	(C/2+D)B=E	F	G	ExG=H	I	
SECUNDÁRIA		100m	kVA	kVA	kVAx100m	Nº AWG	%	%	%	4,2
T	A	0,38		10,50	3,990	TRIF. CA 1/0	0,1480	0,591	0,591	1,8
A	B	0,27		2,50	0,675	TRIF. CA 2	0,2210	0,149	0,740	1,9
B	C	0,25		0,60	0,150	TRIF. CA 2	0,2210	0,033	0,773	0,1
C	D	0,25		0,50	0,125	TRIF. CA 2	0,2210	0,028	0,800	0,2
D	E	0,31		0,10	0,031	TRIF. CA 2	0,2210	0,007	0,807	0,1
A	F	0,38		3,00	1,140	TRIF. CA 2	0,2210	0,252	0,842	2,9
F	G	0,31		0,10	0,031	3x1x70+70	0,1165	0,004	0,846	0,1
A	H	0,33		3,20	1,056	TRIF. CA 2	0,2210	0,233	0,824	2,2
H	I	0,33		1,00	0,330	TRIF. CA 2	0,2210	0,073	0,897	1
D	J	0,45		0,20	0,090	3x1x35+70	0,2207	0,020	0,820	0,1
J	K	0,45		0,10	0,045	3x1x35+70	0,2207	0,010	0,830	0,1

PREPARADO POR:

DATA: 19/10/2018